Промежуточная опора ПО - 3

М 1:5

А

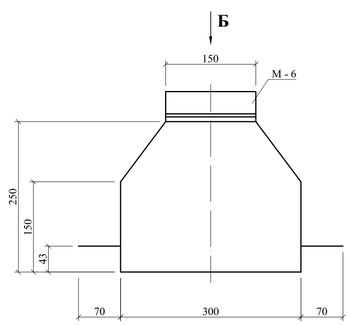

1 - 1

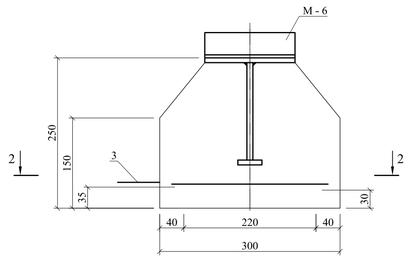

3 - 3

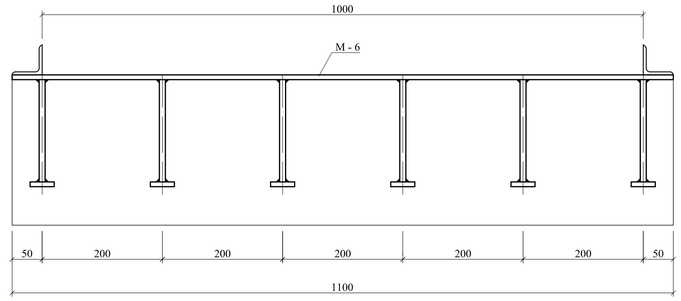

Б

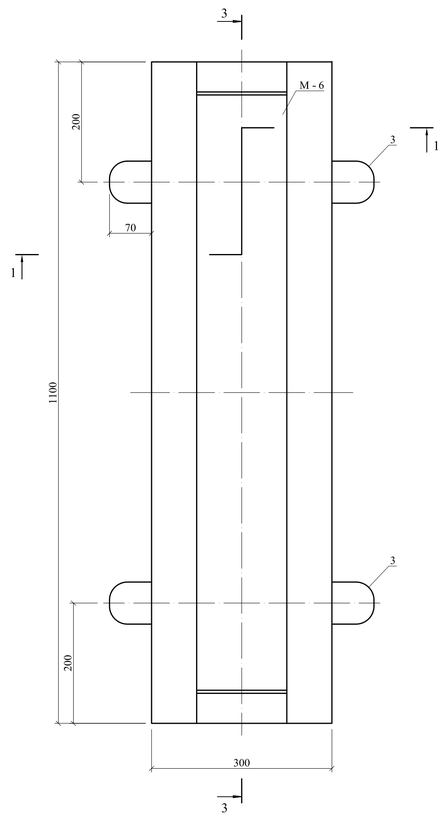

А

2 - 2

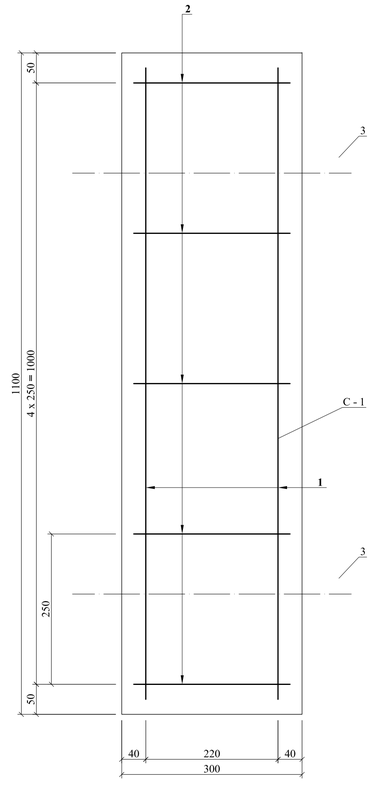

СПЕЦИФИКАЦИЯ И ВЫБОРКА СТАЛИ НА 1 ЭЛЕМЕНТ

Спецификация стали на 1 каркас								Выборка стали на 1 элемент			
Назв. элем.	Тип каркаса	Эскиз	№ поз.	Профиль	L, мм	n, шт	L x n, м	Профиль	На один каркас		Масса элем., кг
									EL x n, м	Масса, кг	
1	2	3	4	5	6	7	8	9	10	11	12
ПО-2	Сетка свар. С-1 1шт.	см. сечение 3 - 3	1	Ø 12 А-III	1060	2	2.12	Ø10 А-III	2.12	1.31	2.07
			2	Ø 6 А-I	260	5	1.30	Ø6 А-I	1.30	0,29	
	Отдельные стержни	440 (6) 50	3	Ø 6 А-I	1050	2	2.10	Ø6 А-I	2.10	0.47	

ОБЪЕМ МАТЕРИАЛОВ НА 1 ЭЛЕМЕНТ

Марка элемента	Бетон		Сталь		Содержание стали на 1 м³ бетона, кг	Масса элемента, кг
	Марка	Объем, м³	Арматура, кг	Изделия закладные, кг		
ПО-3	В 15	0.075	2.07	12.86	199.07	194.93

ВЕДОМОСТЬ РАСХОДА СТАЛИ НА 1 ЭЛЕМЕНТ

Марка элемента	Изделия арматурные										Изделия закладные, кг	Всего, кг
	Арматура класса											
	А - I					А - III						
	ГОСТ 5781-82					ГОСТ 5781-82						
	Ø 6				Итого			Ø 10		Итого		
ПО-3	0.76				0.76			1.31		1.31	12.86	14.93

ПРИМЕЧАНИЯ

1. Арматурные сетки - сварные
2. Сварка арматуры производится электродами Э 42-А (ГОСТ 9465-75)
3. Сварка ручная, электродуговая
4. Данный чертеж читать совместно с листами 26, 27

							2267 - 983799 - ГС
						2014	Реконструкция хвостохранилища «Среднее». Этап 1. Наращивание плотины от отм. 665.0 м до отм. 670.0 м. ОАО «ППГХО»
Изм.	Кол.	Лист	№док.	Подпись		Дата	
Разработал		Савин					Гидротранспорт
Проверил		Гуськов					
Норм. контр.		Анпенков					
Нач. отдела		Свирдюков					Промежуточная опора ПО-3. Арматурно - опалубочный чертеж
Нач. КБПиН		Карамушка					

Стадия	Лист	Листов
Р	25	

ОАО «ВНИПИпромтехнологии»

Взам. инв. №

Подпись и дата

Инв. № подл. 983799